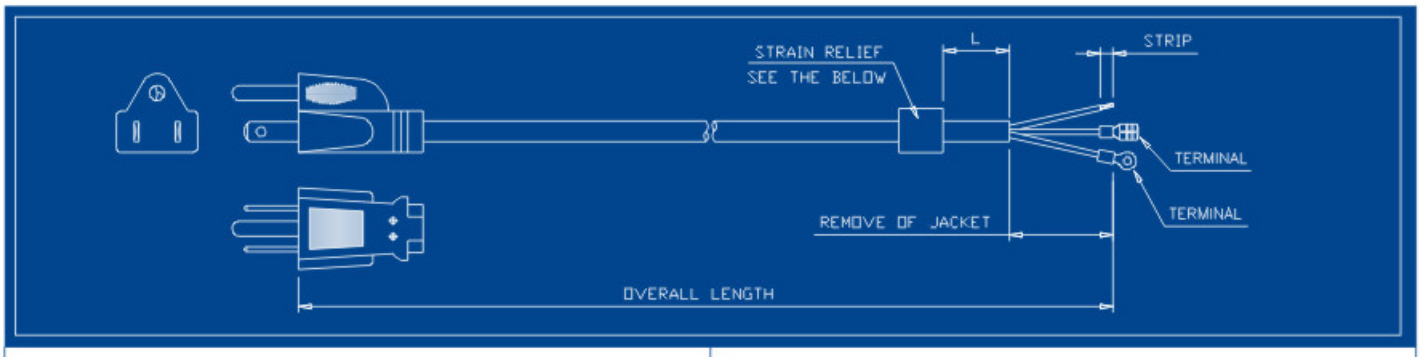

BAC005

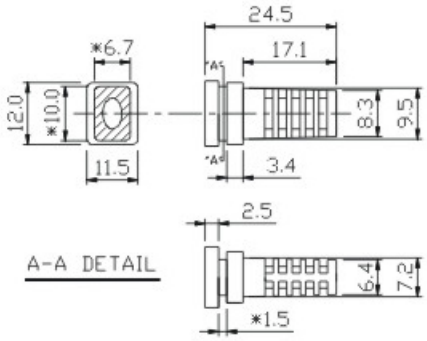

BAC006

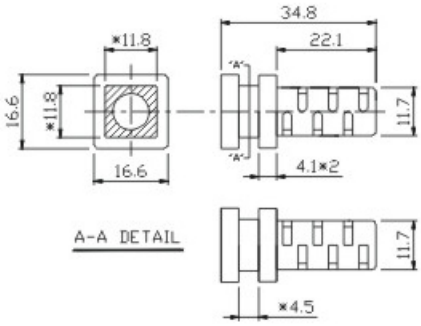

BAC007

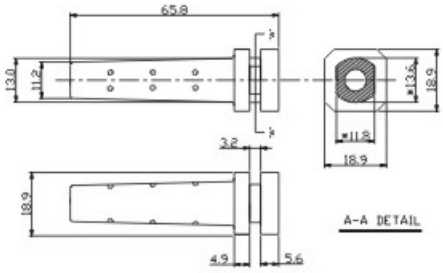

BAC008

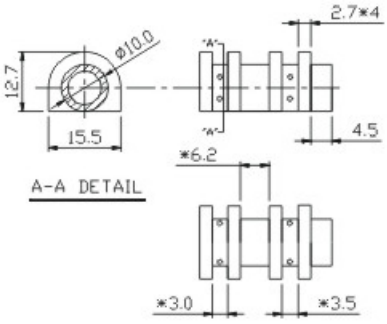

BAC009

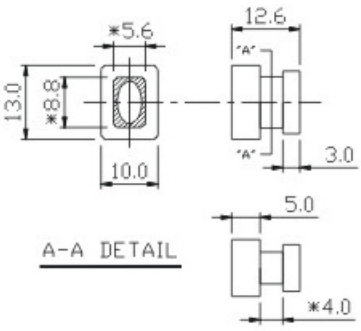

BAC010

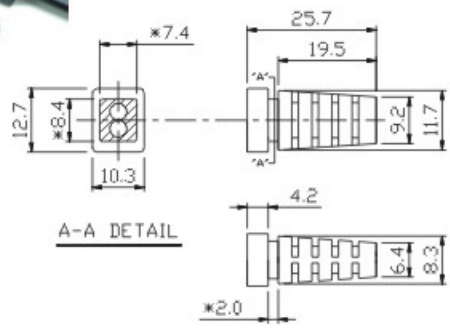

BAC011

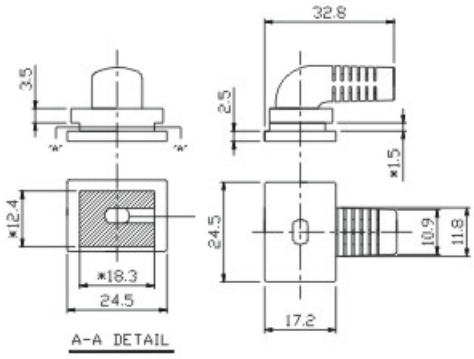

BAC012

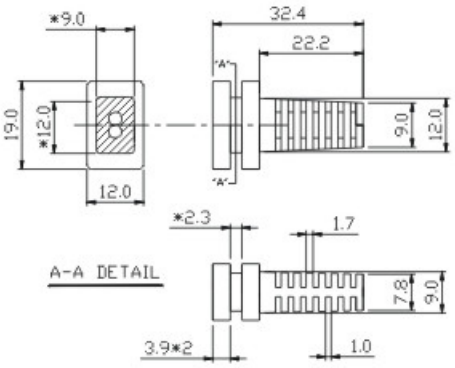

BAC014

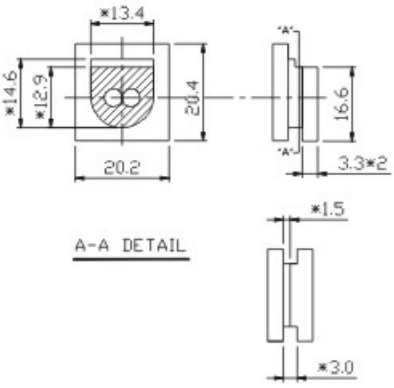

BAC015

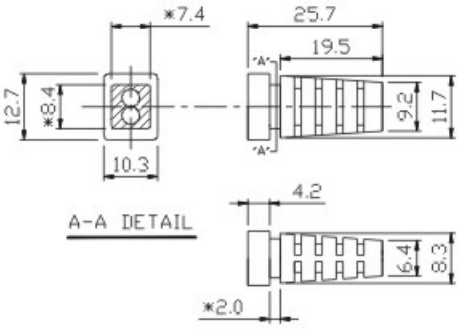

BAC016

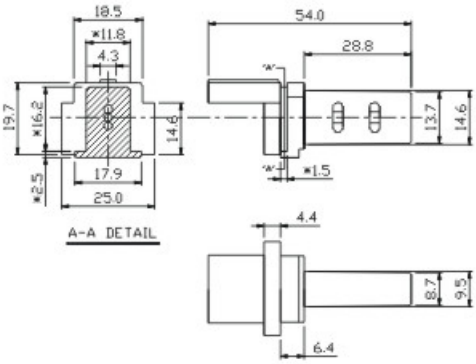

BAC017

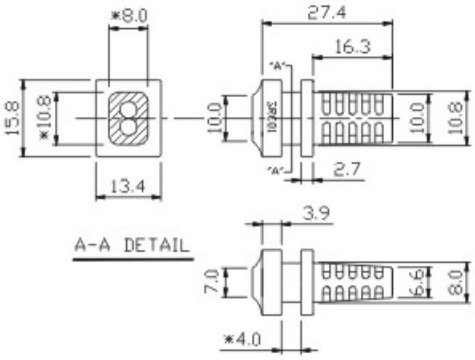

BAC019

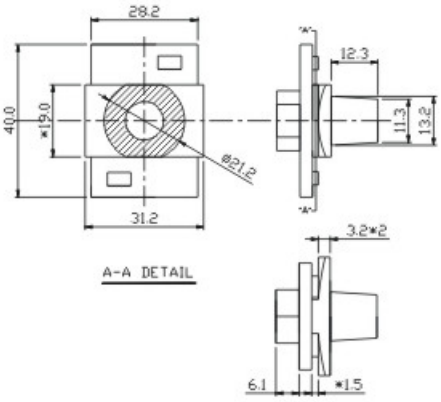

BAC020

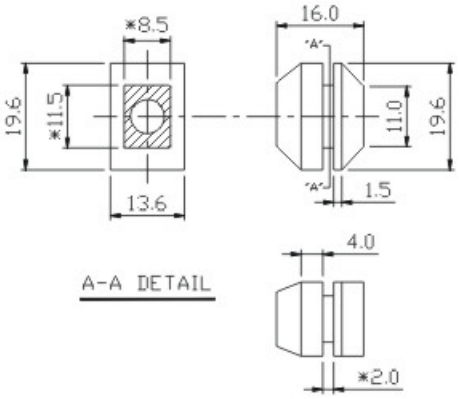

BAC021

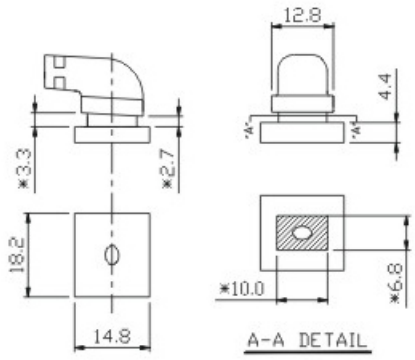

BAC022

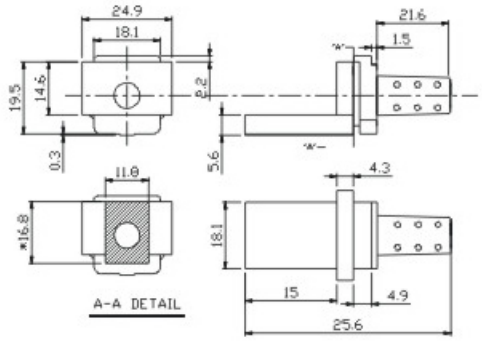

BAC023

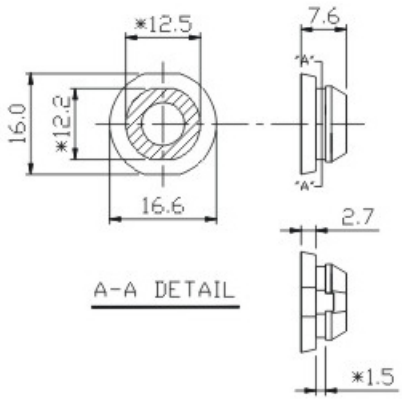

BAC025

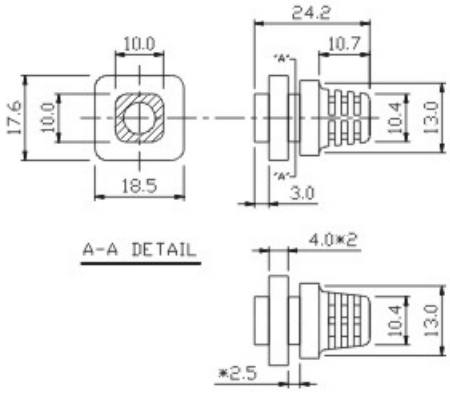

BAC026

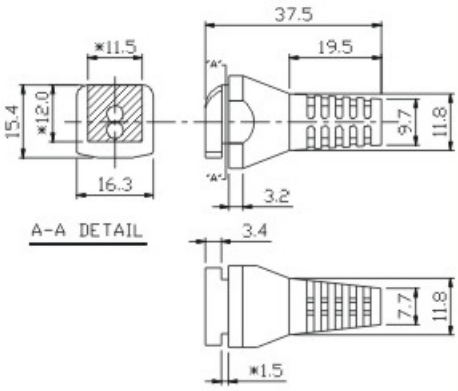
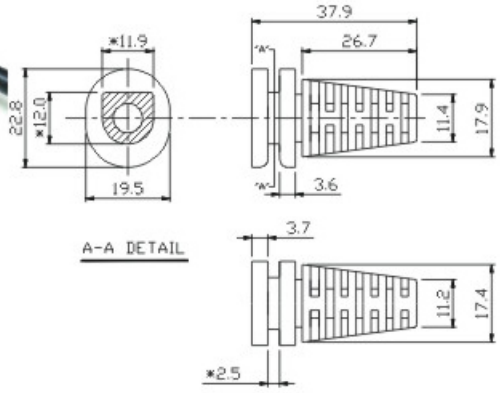
BAC027